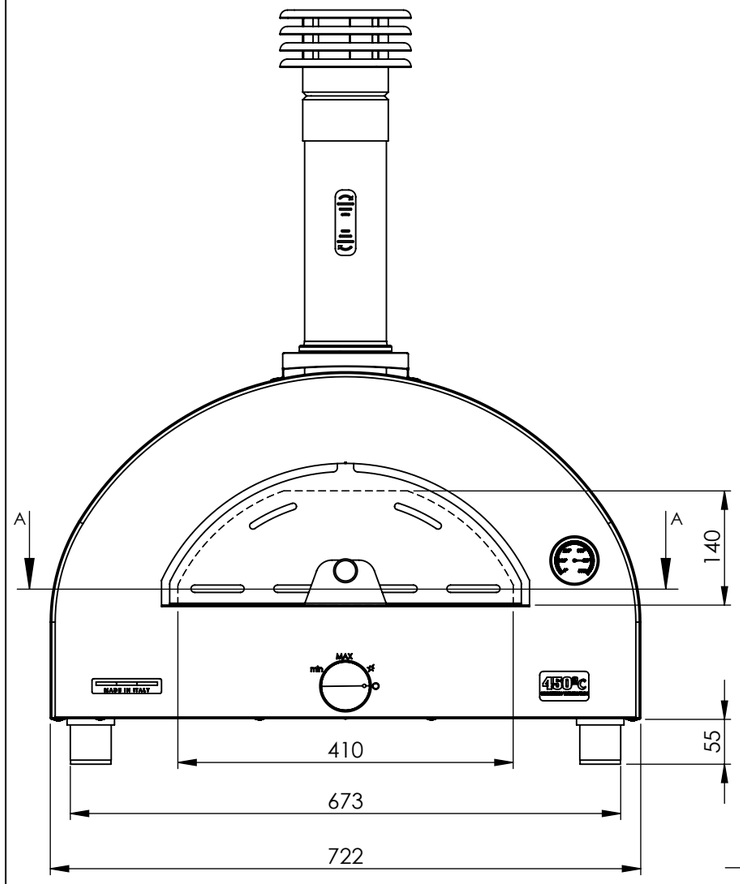

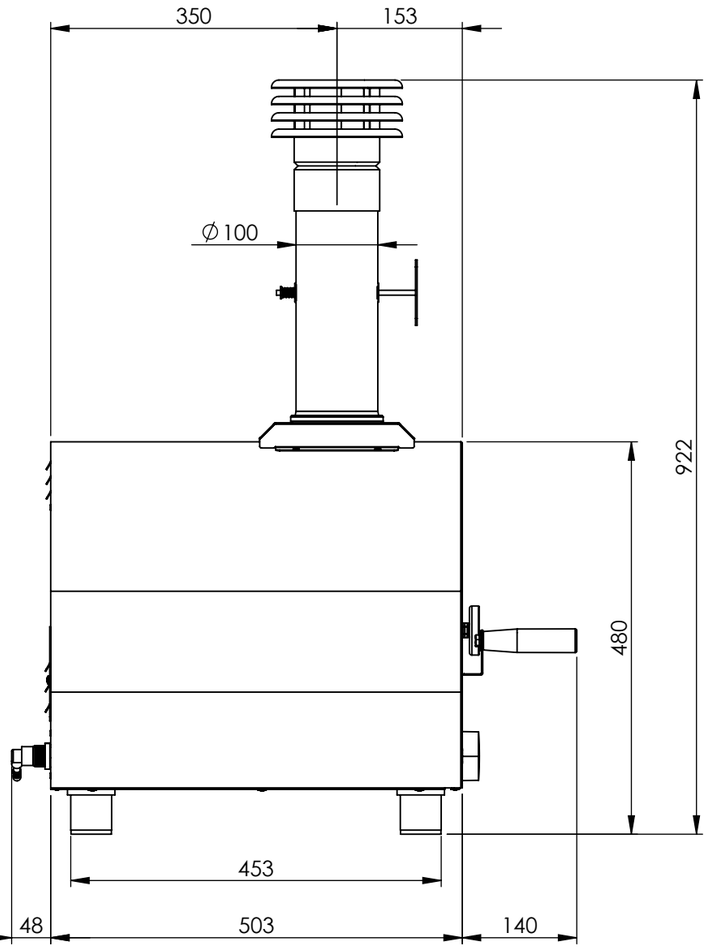

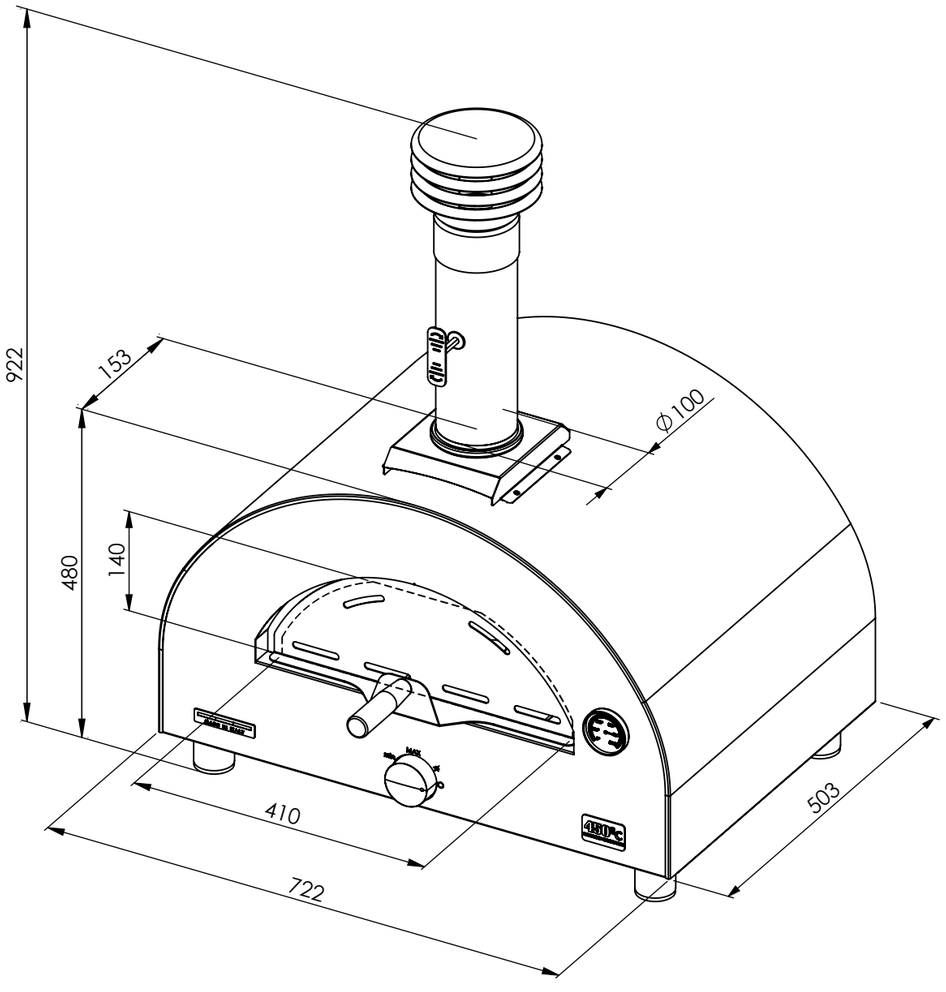

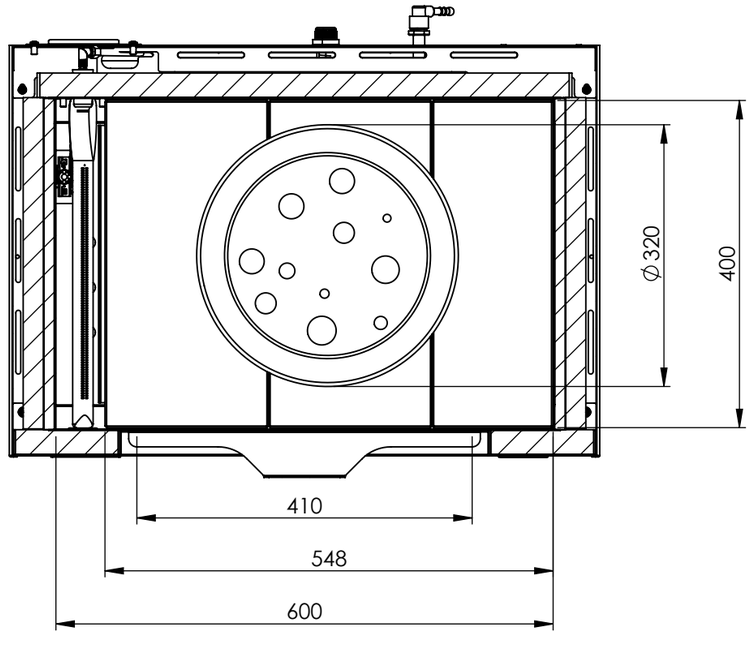

SEZIONE A-A

AUTORE	DATA	NOTA	REV
			0

materiale:	spessore:	A3	scala: 1:7.5	codice: F00331	rev: 0

CLEMENTI srl
Via delle Fornaci, 86
60044 - Fabriano (AN)
Tel. 0732-959862
diego@clementiforni.it
Il re del fuoco. Dal 1875.

progetto:

descrizione: REMIDA 60X40 V26 BL ASAF

disegnatore: Germani L.

data: 13/07/2026